giese
MANUFAKTUR

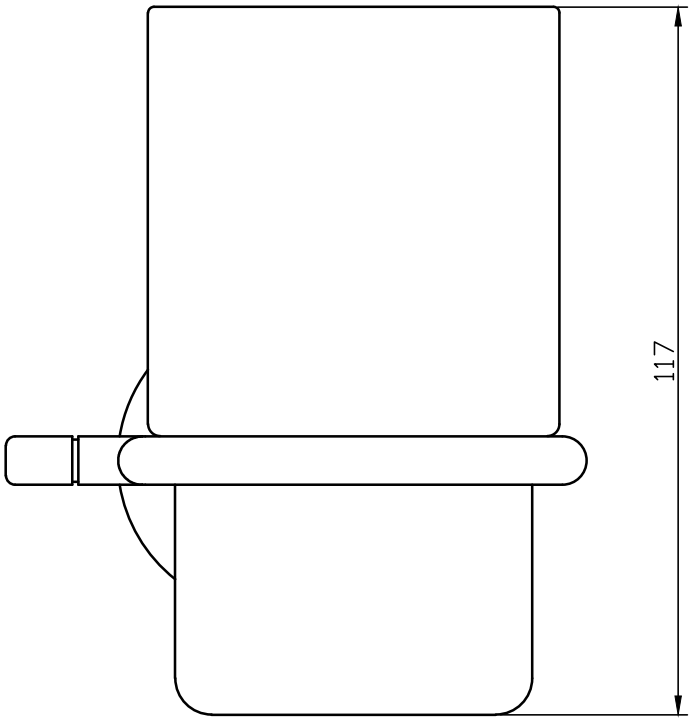

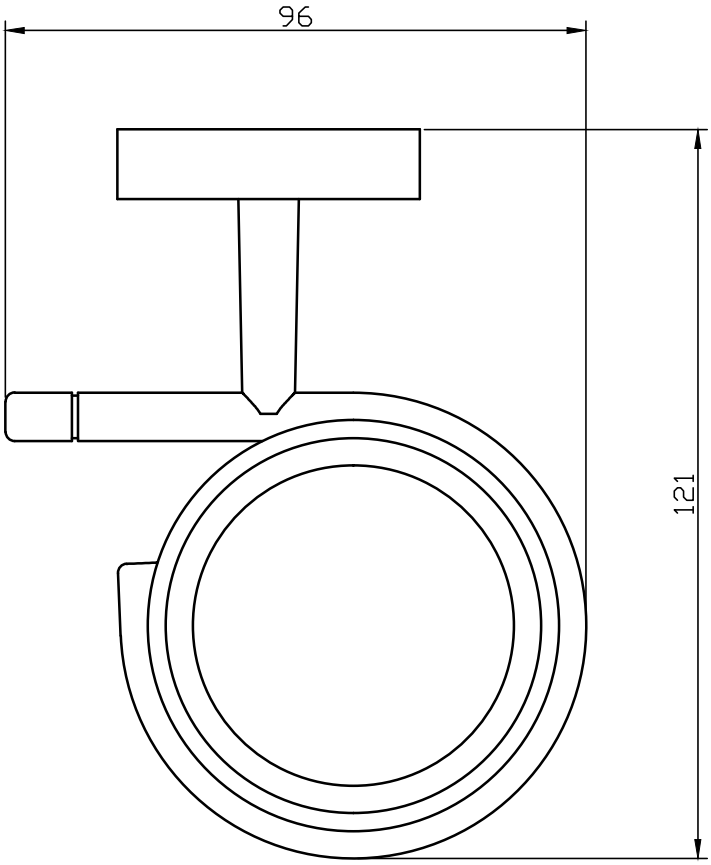

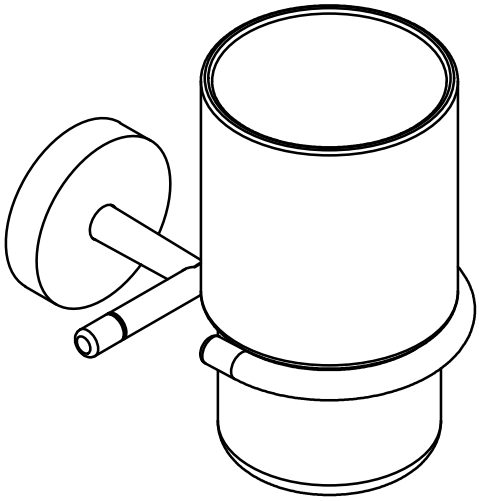

SCHRAUBEN
ODER
KLEBEN

33010-02
Artikelnummer

Produktdatenblatt
Friedr. Wilh. Giese GmbH & Co. KG | www.giese-manufaktur.de